一般財団法人　愛知県バスケットボール協会
〒460－0008 愛知県名古屋市中区栄五丁目13番21号 パネ協名古屋センタービル8階　TEL 052－253－9400　FAX 052－684－7799
AICHI BASKETBALL ASSOCIATION #8F 5-13-21, Sakae, Naka-ku, Nagoya-City, Aichi, 460-0008, JAPAN TEL +81-52-253-9400 FAX +81-52-684-7799

2025年度愛知県中学生バスケットボール新人大会　名古屋地区予選会女子最終結果

優勝	御田　中学校
準優勝	昭和橋　中学校 豊正　中学校
第３位	天白　中学校
第４位	有松　中学校

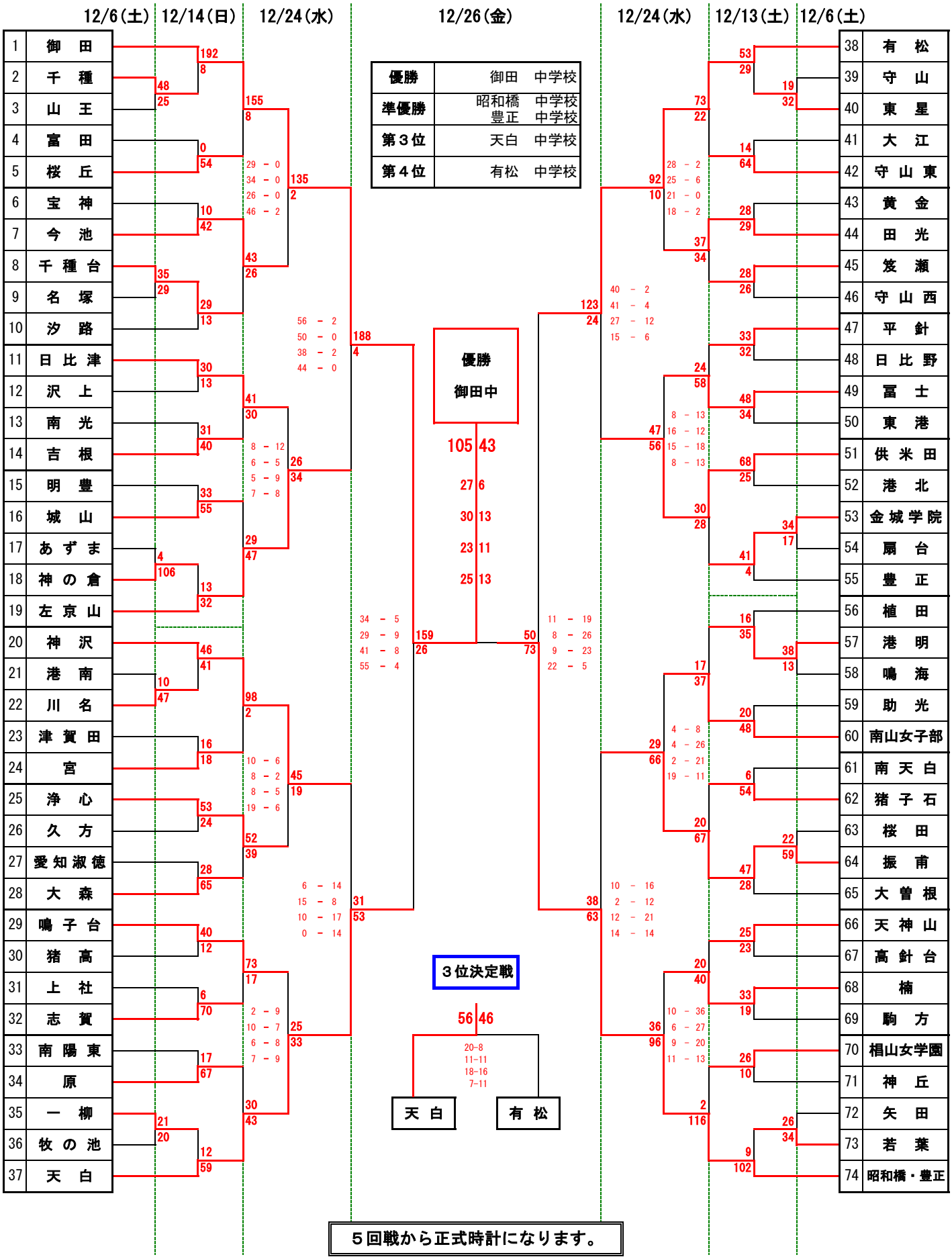

５回戦から正式時計になります。